문 틀이 "ㄴ"자
모양인 경우

자석위치

접 는 선

자석 홀

데크롤 홀

접 는 선

자석위치

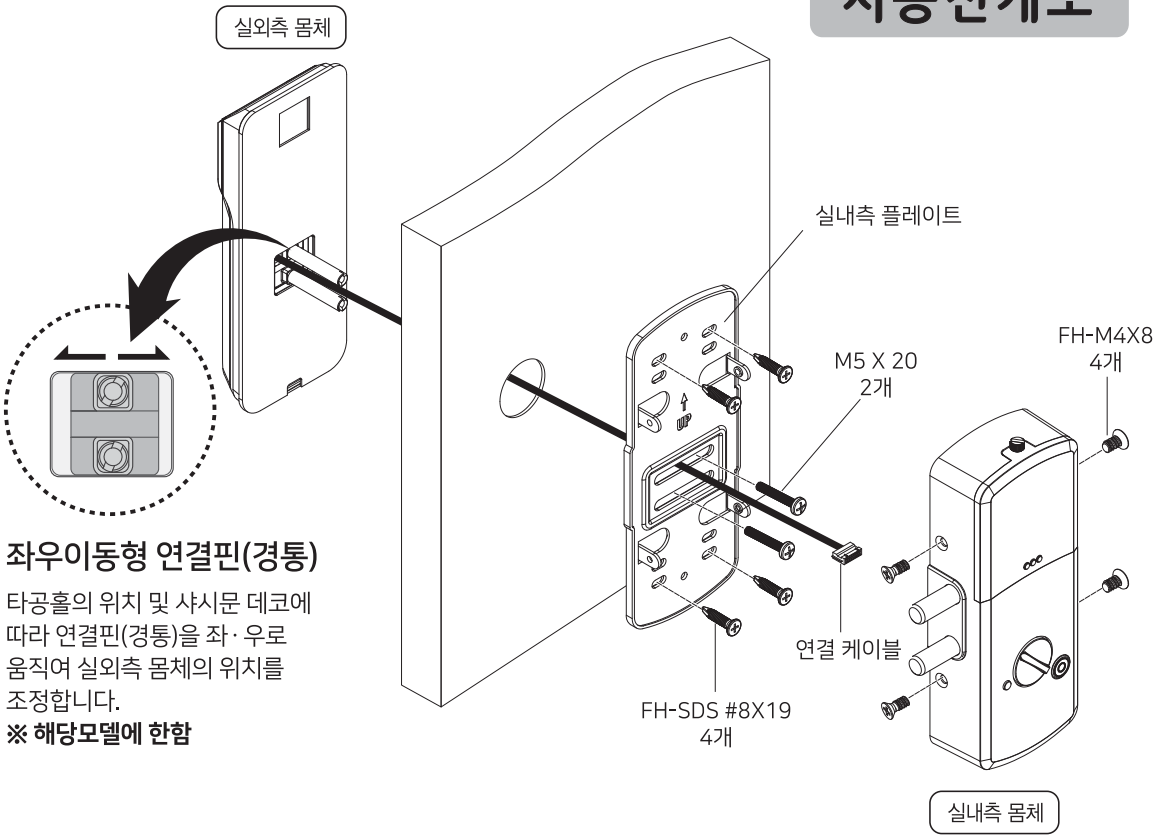
접 는 선

자석위치

접 는 선

문 틀이 "ㅡ"자
모양인 경우

시공전개도



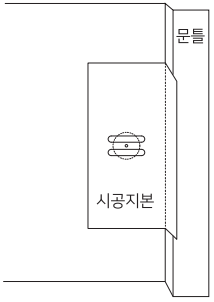
좌우이동형 연결핀(경통)

타공홀의 위치 및 샤시문 데코에 따라 연결핀(경통)을 좌·우로 움직여 실외측 몸체의 위치를 조정합니다.

※ 해당모델에 한함



문 틀이 "—"자 모양인 경우



문 틀이 "L"자 모양인 경우

